f150-proleasing.ro

FORD F-150 LARIAT

MODEL 2026

BUILT Ford TOUGH

Configurație

Cabină SuperCrew®, benă de 1.704.3 mm lungime (5,5 feet),

ampatament de 3.693,16 mm lungime (145,4 inch)

Transmisie și tracțiune

Transmisie electronică automată cu 10 rapoarte, 4x4

Cutie de transfer cu două trepte și distribuirea cuplului motor între punți în funcție de condițiile de rulare

Interior

Tapițerie de culoare negru onix (Black Onyx)

Scaune tip scoică, material ActiveX

Opțiuni pentru Exterior

STAR WHITE

Motorizare

V8 PFDI 5,0 litri

Cod Versiune: W5L250038

406 Cai putere

555 Nm Cuplu motor

Dotări Principale

Specificații tehnice

- Head-Up Display complet nou
- Camere video care oferă vedere 360^0 și senzori de parcare față/spate
- Sistem audio B&O® Unleashed by Bang & Olufsen® (14 difuzoare, inclusiv subwoofer)
- Pornirea motorului și deschiderea hayonului benei cu telecomanda
- Pilot automat adaptiv
- Rezervor pentru autonomie extinsă (136 litri)
- 4x4, cutie de transfer cu 2 trepte, care distribuie cuplul motor între punți în funcție de condițiile de rulare, precum și funcție de tractare pe 4 roți
- Acces inteligent în mașină și buton de pornire (include detectarea cheii în proximitate)
- Sistem Pro pentru asistarea manevrării rulotei în marșarier și asistență pentru sistem de cuplarea la remorcă

Dotări Interior

- Instrumentar de bord pentru șofer cu ecran digital de 12” și sistem infotainment SYNC 4
- Scaune față cu reglaje electrice pe 10 direcții și memorie pentru șofer și 8 reglaje pentru pasager
- Scaune față încălzite și ventilate
- Locurile din al doilea rând au funcție de încălzire
- Spațiu de depozitare sub bancheta spate, pliabil, partajat, blocabil cu încuietoare
- Conectivitate wireless Apple CarPlay și Android Auto
- Sistem de navigație
- Plafon panoramic cu două segmente vitrate (43V)
- Control electronic automat al temperaturii pentru două zone
- Alimentare wireless pentru smartphone
- Suprafață de lucru în interior, cu maneta transmisiei pliabilă
- Volan cu funcție de încălzire
- Lunetă cu geam glisant electric, care are tentă închisă și funcție de dejivrare

Dotări Exterior

- Sistem nou Pro Access, care deschide în lateral partea centrală din hayonul benei
- Pachet cromatic Black
- Pachet Off-Road FX4 (195)
- Evacuare dublă cu ornamente negre
- Jante de 20” din aluminiu, vopsite în negru
- Hayon benă acționat electric
- Trepte de 6” pentru praguri
- Proiector LED cu faruri care au funcție de iluminare dinamică în viraj
- Iluminare 360^0 în preajma mașinii, cu lumini adiționale pentru benă
- Sistem premium BoxLink, cu puncte de ancorare în benă
- Protecție pentru pardoseala benei, cu material Tough Bed® sprayat (96W)
- Cutie de depozitare în benă
- Protecție pentru pasajele roților (96L)

Pachete Incluse

Pachetele se referă la grupele de echipamente instalate din fabrică și la pachetele de opțiuni care vin preconfigurate odată cu automobilul. Acestea amplifică specificațiile vehiculului dincolo de dotările lui standard, aducând evoluții ale funcționalității, stilului și performanțelor, după cum se menționează în listele de mai jos.

Grupa de echipament - High (502A)

- Trepte de 6” pentru pragurile laterale
- Scaune din rândul doi cu funcție de încălzire
- Head-Up Display
- Sistem audio B&O® Unleashed by Bang & Olufsen® (14 difuzoare, inclusiv subwoofer)
- Pachet Birou Mobil
- Proiector LED și faruri cu funcție de iluminare dinamică în viraj
- Funcții de ventilare și încălzire pentru scaunele din față
- Pornire motor și deschidere hayon cu telecomanda
- Pilot automat adaptiv
- Scaune față reglabile electric, pe 10 direcții pentru șofer și 8 direcții pentru pasager

Pachet Birou Mobil (50M)

- Suprafață de lucru în interior
- Consolă Flowthrough (extinsă până la bord) - Capac din vinilin
- Spațiu de de pozitare sub scaun
- Spațiu de depozitare pliabil, partajat, blocabil cu încuietoare, sub bancheta din spate
- Priză de 400W la bord
- Încărcător wireless pentru smartphone

Pachetul util pentru benă (68L)

- Sistem Pro Access pentru deschiderea hayonului benei
- Hayonul benei acționat electric
- Lumină pentru benă
- Sistem de ancorare BoxLink în benă

Pachet stilistic Black (195)

- Jante de 20”, din aliaj, cu 6 spițe, vopsite în negru
- Evacuare dublă, cu ornamente de culoare neagră
- Culoare tapițerie interior Black Onyx
- Finisarea oglinzilor exterioare - în culoarea caroseriei
- Spoilerul frontal - Vopsit în culoarea caroseriei

Pachet Off-Road FX4 (55A)

- Preșuri pentru podea - Preșuri din cauciuc, stil tavă, pentru orice vreme (mai puține covorașe din material textil)
- Abțibild benă - FX4
- Amortizoare premium față/spate, calibrate pentru Off-Road
- Raport de transmisie final 3.73 și diferențial blocabil electronic
- Dimensiunea axei - 9,75”
- Hill Descent Control™(sistem de asistare la coborârea pantelor)
- Scuturi de protecție

Panou panoramic cu două segmente (43V)

Protecție pentru pasajele roților (96L)

Protecție benă Tough Bed sprayată (96W)

Dimensiuni

Lungime: 5.893 mm / Lățime: 2.029 mm / Înălțime: 1.958 mm

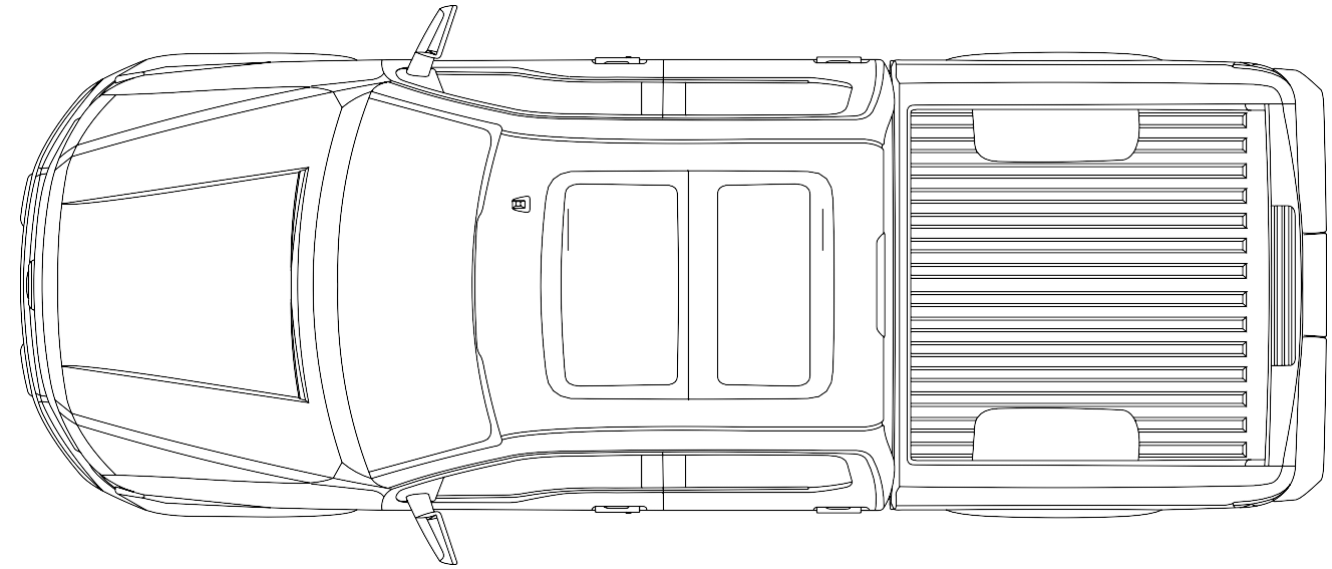

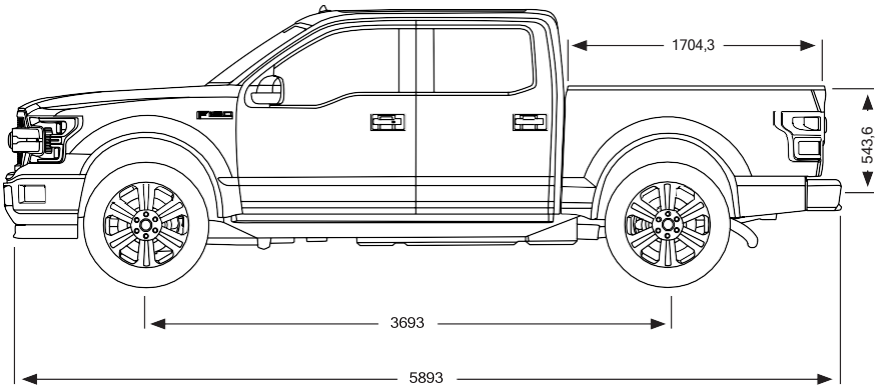

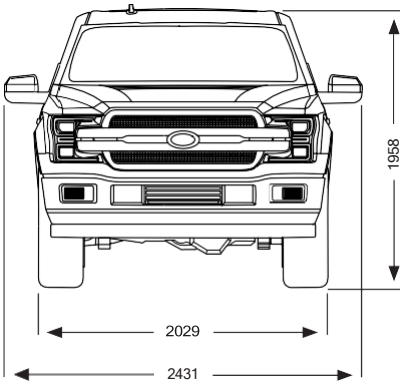

Emisii

	Lariat V8 5,0 litri
Raportul de transmisie final	3.73 cu diferențial blocabil electronic
Consumul de combustibil	14,36 l/100 km
Emisiile CO2	342 g/km

Specificații Exterior

Exterior

- Element aerodinamic activ, care se extinde sub spoilerul frontal
- Protecții pentru pasajele roților
- Chedere - Culoare neagră
- Bara de protecție - Față - Vopsită în culoarea caroseriei
- Bara de protecție - Spate - Vopsită în culoarea caroseriei
- Abțibild benă - FX4 Off-Road
- Emblemă pe bara față - F-150 Lariat
- Oglinzi retrovizoare exterioare - rabatabile electric, cu geam încălzit, lampă de semnalizare, funcție de memorie, efect heliomat automat (partea șoferului), LED-uri de mare intensitate care avertizează când se apropie vehicule în unghiul mort
- Finisarea oglinzilor exterioare - Vopsite în culoarea caroseriei
- Trepte pentru praguri - Au lungime extinsă și culoare închisă
- Grilă Lariat vopsită în negru lucios
- Mânere în culoarea caroseriei - Uși, hayon și rame
- Suport în partea din față pentru numărul de înmatriculare
- Strat protector premium sub mașină
- Scuturi de protecție

Iluminare Exterior

- Proiector LED și faruri cu funcție de iluminare dinamică în viraj
- Lumini de zi (DRL) (se activează/dezactivează din panoul de instrumente)
- Faruri cu fază lungă automată
- Iluminare 360^0 pentru zona din jurul mașinii
- Spoturi LED în oglinzile retrovizoare - Spoturi stânga/dreapta
- Lămpi pentru ceață - Față/Spate
- Lumină pentru cuplarea remorcii - Fixată
- Stopuri LED
- Lumină LED pentru benă - Integrată în stopul din centru sus

Suprafață vitrată / Vizibilitate

- Plafon panoramic cu două segmente vitrate
- Dejivrare electrică pentru lunetă
- Lunetă cu geam glisant acționat electric
- Parbriz laminat pentru izolare fonică
- Ștergătoare de parbriz cu senzori pentru ploaie
- Lunetă cu sticlă de nuanță închisă
- Geamuri laterale față/spate acționate electric

Utilitatea benei

- Sistem de deschidere Pro Access pentru hayonul benei
- Sistem de ancorare BoxLink (Include patru cleme de prindere)
- Hayon electric - Deschidere și închidere acționate din cheie
- Cutie de depozitare în benă
- Cârlige - Patru puncte de prindere în benă
- Hayonul benei - demontabil și blocabil cu cheie
- Protecție pentru benă - material Tough Bed® sprayat

Specificații Interior

Instrumentar de bord și Consolă

- Sistem infotainment SYNC 4 cu ecran tactil LCD de 12”, conectivitate Apple CarPlay® wireless și compatibilitate Android Auto™
- Instrumentar de bord pentru șofer - Ecran digital „Productivity Screen” de 12”
- Sistem de navigație
- Head-Up Display
- Control electronic automat al temperaturii, cu reglaj pe două zone
- Volan cu funcție de încălzire, tapițat în piele
- Suprafață de lucru în interior
- Încărcător wireless pentru smartphone
- Maneta transmisiei automate este tapițată în piele
- Torpedou cu interior iluminat
- Lumină ambientală de nuanță Ice Blue (albastru glaciar)
- Vitezometru - km/h și MPH
- Consolă în plafon
- Consola centrală are capac din vinilin
- Oglinda retrovizoare din habitaclu are efect heliomat automat
- Parasolar - Dintr-un singur element, amplasate la șofer și pasager, cu funcție de iluminare
- Sistem universal pentru deschiderea ușii garajului (compatibil cu HomeLink)
- Busolă afișată în instrumentarul de bord

Scaune și Tapițerie

- Scaunele din față au funcții de ventilare și încălzire, precum și reglaje electrice pe 10 direcții și memorie pentru șofer și reglaje electrice multiple pentru pasager. Ambele scaune au reglaj electric pentru suportul lombar.
- Scaunele din Față - Scaune tip scoică, configurate 40/Consolă/40
- Scaune Lariat tip scoică, cu tapițerie din material ActiveX
- Tapițeria din habitaclu în culoarea Black Onyx (Onix Negru)
- Tetierele scaunelor din față - Ajustabile pe 2 direcții
- Scaunele din Spate - Locurile laterale au funcție de încălzire
- Scaunele din spate - Rabatabile și fracționabile 60/40, cu perne pentru șezut alungite (pentru cabina SuperCrew®)
- Buzunar pentru hartă - Amplasat pe spatele scaunului șoferului
- Buzunar pentru hartă - Amplasat pe spatele scaunului pasagerului din față
- Cotiera banchetei din spate include suport pentru pahare
- Pragurile ușilor au ornamente care protejează contra zgârierii
- Podea Interior - Mochetă de culoare închisă
- Preșuri pentru podea - Preșuri stil tavă, din cauciuc, pentru orice vreme, pentru locurile din față și din spate (mai puține covorașe din material textil)
- Spațiu de depozitare sub bancheta din spate, pliabil, cu partajări și blocabil cu încuietoare
- Pedale - Ajustabile electric, cu funcție de memorare a poziției
- Coloana de direcție - Reglabilă manual pe înălțime și adâncime

Specificații Tehnice

Motor

- Motor V8 de 5,0 litri, cu tehnologie Auto Start-Stop
- Ventilator motor - Fără perii, 800W
- Evacuare - Unică, cu două ieșiri
- Compatibil cu benzina fără plumb
- Raport de transmisie final 3.73, cu diferențial blocabil electronic
- Dimensiunea axei - 9,75"

Transmisie & Cutie de transfer

- Transmisie automată cu 10 rapoarte
- Tansmisie automată SelectShift® cu funcție de selectare progresivă a treptelor de viteză
- 4x4, cutie de transfer cu 2 rapoarte, distribuie cuplul între punți în funcție de condițiile de rulare
- Moduri selectabile pentru 4WD: High, Low și Auto

Suspensie & Frâne

- Amortizoare față/spate premium, calibrate pentru off-road
- Suspensie pentru sarcină standard
- Arcuri, Față - Elicoidale
- Arcuri, Spate - Lamelare, cu răspuns variabil în 2 trepte
- Punte, Față - Suspensie față independentă
- Frână de parcare electrică
- Frâne - Discuri la cele 4 roți, cu ABS

Remorcare

- Cârlige de remorcare frontale - Două (2)
- Cârlig de remorcare aprobat în EU
- Receptor Clasa IV pentru cârligul de ancorare al rulotei - Include conector inteligent pentru rulotă, conector cu 13 pini (ISO 11446)
- Modul de iluminare pentru remorcare

Sistem de alimentare

- Rezervor pentru autonomie crescută, de 136 litri
- Clapetă Easy Fuel pentru alimentarea ușoară a rezervorului, fără bușon rotativ

Prize / Alte detalii tehnice

- Priză la bord de 400W

  (Standard în SUA, disponibilitatea în EU va fi stabilită)
- Sistem Stop/Start
- Pornire motor cu telecomanda
- Claxon - Sunet cu două note
- Baterie H7
- Cric standard

Siguranță / Dotări pentru Asistarea Condusului

Informații pentru Șofer / Asistență pentru Condus

- Sistem de asistență pentru cuplarea la remorcă
- Sistem pentru asistarea manevrării rulotei în marșarier (Pro Trailer Backup Assist™)
- Sistem de prevenire și atenuare a coliziunilor frontale
- Frânare Post-Coliziune
- Pilot automat adaptiv
- Sistem pentru detectarea mașinilor din unghiul mort (BLIS®), cu monitorizare care acoperă și tractarea unei remorci
- Asistență pentru menținerea în centrul benzii de rulare, cu funcție de avertizare la schimbarea benzii
- Senzori de proximitate pentru marșarier
- Sistem de asistare la parcare, pentru partea din față
- Avertizare și frânare automată la rularea în marșarier, pentru evitarea coliziunii cu obstacole din spate sau care se apropie din lateral
- Camere video pentru vedere 360^0 împrejurul mașinii, inclusiv remorcă
- Afișarea temperaturii exterioare
- Asistență în caz de urgență
- Hill Descent Control™ (sistem de asistare la coborârea pantelor)
- Moduri de conducere selectabile: Normal, ECO, Sport, Tractare/Remorcare, Suprafață alunecoasă, Zăpadă adâncă/Nisip, Noroi/Șanțuri de pământ
- Airbaguri frontale pentru șofer și pasagerul din față, airbaguri laterale montate în scaunele șoferului și pasagerului din față, airbaguri cortină Safety Canopy® (pentru primul și al doilea rând de scaune)

Securitate & Blocare

- Acces inteligent în mașină și buton de pornire (inlude detectarea cheii de contact în proximitate)
- Sistem antifurt pasiv (PATS) SecuriLock® cu cheie de contact codată electronic
- Alarmă
- Deblocare de la distanță a portierelor, acces fără cheie în mașină și funcție de blocare automată a portierelor

Audio

- Sistem audio B&O® Unleashed by Bang & Olufsen®, cu HD Radio™ (14 difuzoare, inclusiv subwoofer)
- SYNC® 4 cu sistem avansat pentru recunoașterea comenzilor vocale
- Control activ al zgomotului
- Pachet de izolare fonică - Nivel 1
- Frecvență radio pentru export

Roți & Anvelope

- Jante de 20" din aluminiu, vopsite în negru lucios
- Anvelope 275/60/20 BSW tip all-terrain A/T (4x4)
- Capace centrale Ford, de culoare neagră
- Piulițe pentru roată cu finisare lucioasă
- Senzori pentru presiunea în anvelope - 433 MHZ Low

Roți de rezervă & Anvelope

- Jantă de rezervă - 18" Oțel #1
- Anvelopă de rezervă - 265/70/18 BSW tip all-terrain (A/T)
- Ancorare roată de rezervă - Sub cadrul din spate

9:41
Tuesday, September 10
80% Charged

FORD F-150 LARIAT V8 5,0 litri PFDI

PREȚ: 72.500 fără TVA

Garanție: 36 luni, în limita a 100.000 km
Vehicul comercializat cu omologare europeană

*Oferta finală poate fi supusă unor termene și condiții, în limita stocului disponibil. Pentru oferta completă, informații actualizate și informarea asupra cursului de schimb RON/EUR vă rugăm să vă adresați consilierului dumneavoastră de vânzări Ford F-150 Proleasing Motors.

Prezentul document nu are valoare contractuală. Orice modificări privind prețurile sau variantele de echipare se pot face fără notificare prealabilă.

Dimensiunile prezentate pot varia ca urmare a dotărilor opționale și/sau variațiilor înregistrate în cursul fabricației.
Compania îşi rezervă dreptul de a modifica, în orice moment, specificaţiile referitoare la motorizare, ceea ce ar putea influenţa valorile indicate privind consumul de carburant. Toate valorile menţionate se referă la modelul de bază cu echipare standard omologat pentru Europa. Valorile privind consumul de carburant şi emisiile de CO2 sunt determinate conform legislației în vigoare, luând în considerare, cu precădere, masa autovehiculului în stare de funcţionare. Prezenţa unor echipamente suplimentare şi a dotărilor opţionale din fabrică poate avea ca efect obţinerea unor valori mai ridicate decât cifrele menţionate pentru consum şi emisii de CO2. Consumul de carburant şi emisiile de CO2 nu se referă la un autovehicul anume şi nu fac parte dintr-o ofertă. Acestea sunt furnizate exclusiv pentru comparaţia între diferite variante de autovehicule dar pot fi diferite faţă de consumul real de carburant obţinut în condiţii reale de conducere, consum care este influenţat în mare măsură de stilul de conducere şi condiţiile de utilizare. Echipamentele suplimentare pot creşte greutatea autovehiculului când acesta este gol şi, în unele cazuri, sarcina admisă pe punţi, precum şi masa totală admisă a autovehiculului, şi pot reduce masele admise de remorcare. Acest lucru ar putea duce la reducerea vitezei maxime şi la creşterea timpului de accelerare. Valorile referitoare la performanţele de conducere iau în considerare un şofer cu greutatea de 75 kg şi o încărcătură de 125 kg.

Informațiile din prezentul document pot conține erori de natură tipografică sau de altă natură. Ford, Hedin US Motor, Proleasing Motors S.R.L. nu oferă asigurări, reprezentări sau garanții de orice fel, exprese sau implicite, inclusiv, dar nelimitat la corectitudine, actualitate, integralitate, procesare informații, materiale, conținut, disponibilitate și produse. Hedin US Motor și Proleasing Motors își rezervă dreptul de a opera modificări ale specificațiilor produselor, prețurilor și echipamentelor, în orice moment, fără a rezulta vreo obligație în urma acestora.

Hedin US Motor AB și/sau Proleasing Motors își rezervă dreptul, în condițiile tuturor legilor aplicabile, de a elimina sau modifica dotări și alte specificații, temporar sau permanent. Întocmit de Hedin US Motor AB. și pus la dispoziție pentru piața din România de Proleasing Motors S.R.L.

www.f150-proleasing.ro